B款

Rev.	Changedby	Date	ECNNo.
A1	JANUARY	2012-01-15	

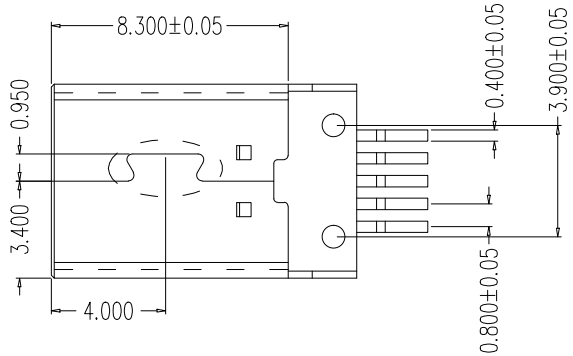

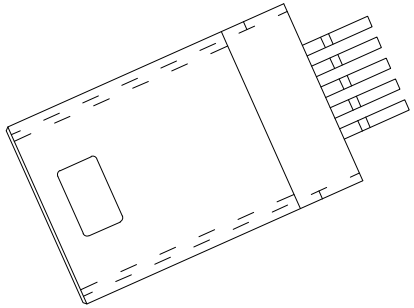

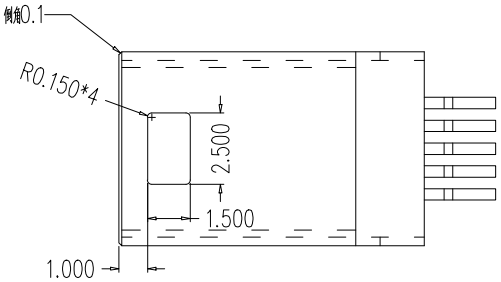

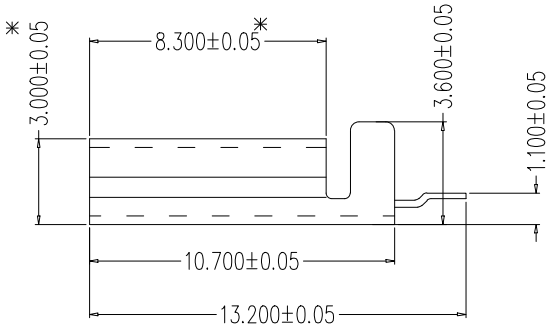

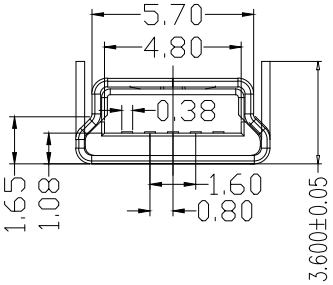

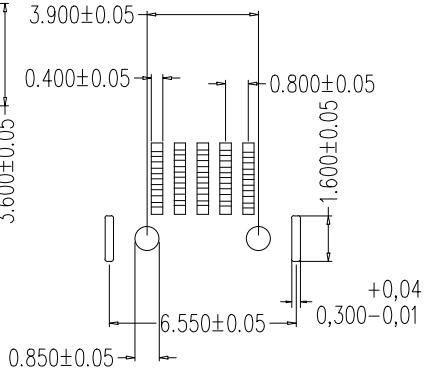

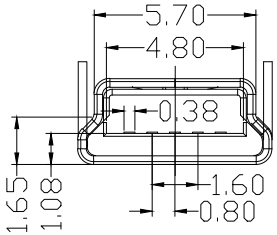

1.产品材资

1.1胶芯 LCP 黑胶

1.2端子材资：BRASS C2680-H t=0.25mm

1.3外壳材资：SPCC t=0.25mm

2:电镀：

2.1端子打镍底50u" Min，接触区域镀金1u"尾部镀镍100-120u "

2.2铁壳镀镍80-120u"

3.产品规格：

3.1 额定电流：1.0 A Max.

3.2额定电压：30v AC (RMS) Max.

3.3 耐电压：100v (DC) for 1min.

3.4:接触阻抗：50 mΩ Max.

3.5绝缘阻抗：100mΩ Min.

3.6插入力：35N Max.

插拔寿命5000次后，插入力3N Min

3.7拔出力：5N Min 35N Max

NO.	Part Name	Material	Color&Plating	REMARK
3	Shell	SPCC or Brass T=0.30mm	1 See Order Information	
2	Housing	Thermoplastic LCP	1 See Order Information	
1	Contact	T=0.25mm BRASS	Gold Flash on Contact And Tin on Tail	

PARTS LIST

深圳市顺宏康科技有限公司

单位（Unit）:MM			
比例（Scale）1:1			
品名（Commodicy）	MINI USB 5P/M B Type SMT SHK-20065		
审核 (CHECKED):		版本 (REV):	A/O
设计 (DESIGN):		日期 (DATE):	201125

ANGLE OF PROJECTION

未注公差 ToleranceUnspecified

X.X ± 0.30
X.XX ± 0.20
X.XXX ± 0.10
X° ±5°
XX° °2°