由 Autodesk 教育版产品制作

? ? Mapx	? ? ? ? Modification	? ? Date	??? Draw	? ? Approve
1				

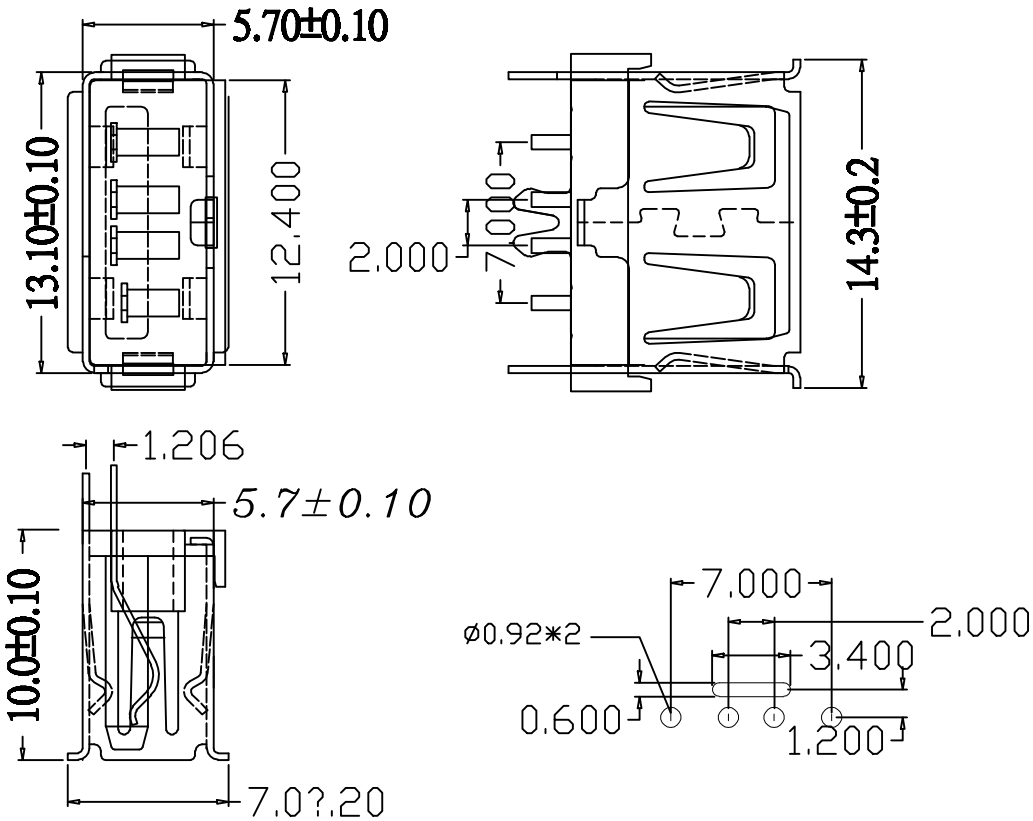

?格?明 Specifications:

5?特性 Electrical:

1.?定5流:Current Rating
1.5A/contact terminal

2.?定5:Voltage Rating
30V DC

3.接?阻抗 Contact Resistance
30 milliohms MAX

4.耐5: Dielectnic Withstanding Voitage:
500 V AC AT Sea Levol

5.?阻抗 Lnsulation Resistance:
1000MEGA ohms MIN

物理性能 Mechanical:

1.插拔力:Cnnector Mate and Unmate Force
Mate force: 3.57kgf(MAX)
Unmate force: 1.02kgf(MIN)

2.端子保持力:Terminal Retenion
1.0kgf(MIN)

原材料 Matorial:

1.壳 Housing:
Hing Temperature Tnermaplastics,
PBT White/Black

2.端子: Contact: Copper Alloy C2680

3.外: Shell: Copper Alloy SPCC

5?: Finish:

1.端子: Contact: Piated Gold in Mating Area;
Tin On Solder Talls

端子四周?50U"(MIN)?,?金 域?100—200U"?金1U"

2.外: Shell:
Nickel Plating

?四周?80U"(MIN)?

成品图 MANUFACTURE DWG		深圳市顺宏康科技有限公司								
公差一览表 TOLERANCE UNLESS OTHERWISE										
.X±0.15	X.±5°	? ? DATE	DATE	单位 UNIT	MM	制图 DRAWING	DRAWING	图号 DWG NO.	DWGNO.	
.XX±0.05	.X±2°	? ? CHECXED	CHECXED	比例 SCALE	1 : 1	设计 DESIGN	DESIGN	品名 NAME	10.0A母外壳	
.XXX±0.02	.XX±1°	? ? APPROVE	APPROVE	角法 VIEW		SHK-20118		版本 VER	VER	页数 SHEET PG1

由 Autodesk 教育版产品制作