REV	LTR	DESCRIPTION	DATE	APPROVED
			20160301	

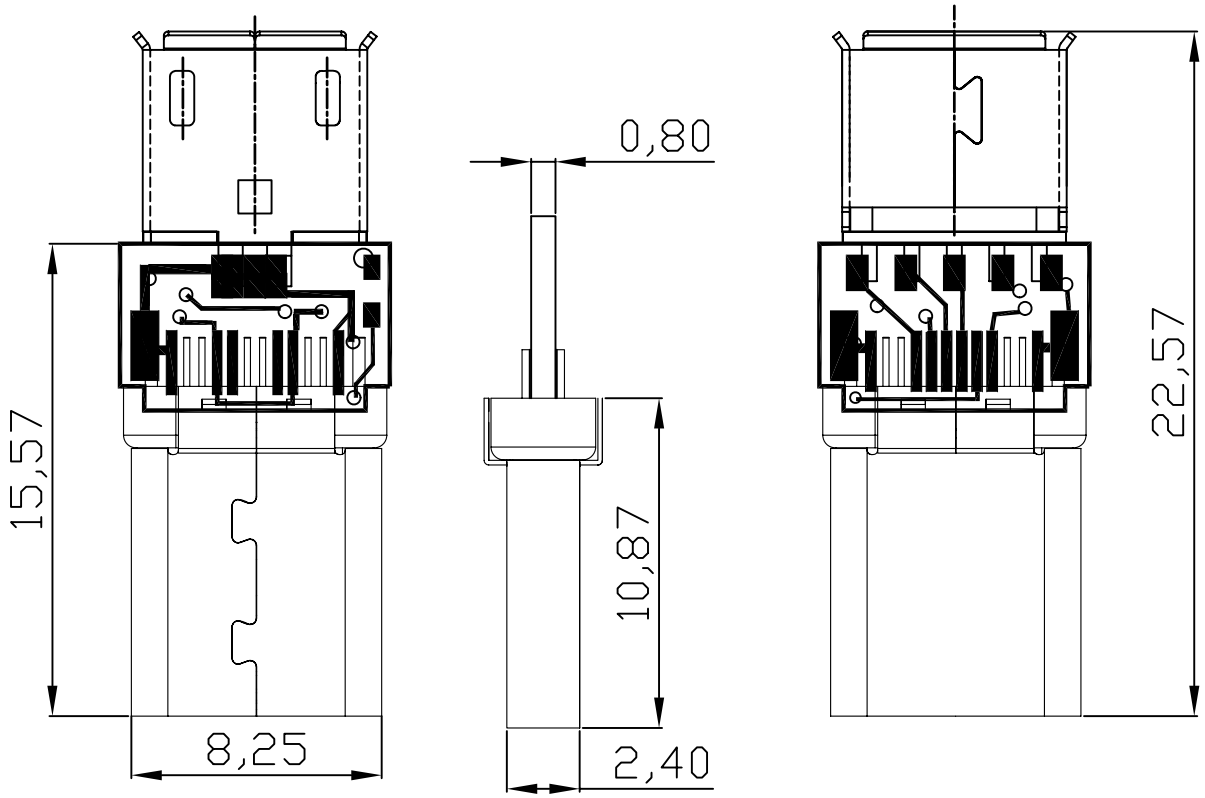

备注:
1.材质:
1.1胶芯：LCP+30%G.F UL94V-0
1.2端子：C5191，T=0.20mm；镀半金锡
1.3外壳：不锈钢，T=0.15mm；表面镀镍
1.4卡钩：不锈钢，T=0.30mm；表面镀镍
1.5弹片：不锈钢，T=0.10mm
2.主要特性：
2.1额定电流：1.5A
2.2接触阻抗：30mΩ MAX
2.3绝缘阻抗：100MΩ MIN 250V DC
2.4耐压测试 250V AC
2.5沾锡性：温度250±5℃
2.6整体插入力：3.57kgf MAX
整体拔出力:1.02kgf MIN
2.7使用寿命：10000次
2.8工作温度：-30℃～+80℃

编号	名称	数量	材质	备注
3	夹板式 0.6端子	5	磷铜	半金雾锡
2	夹板式 胶芯	1	LCP	灰色
1	5PIN 凸点直边母座	1	铁料	镀镍

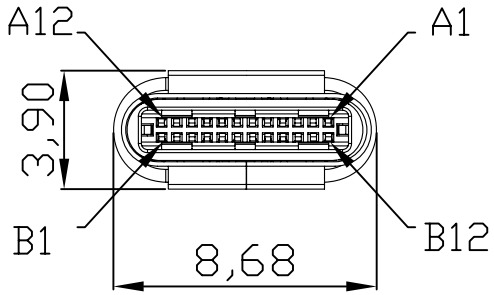

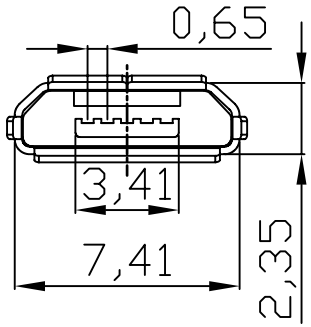

前端接口

TOLERANCES
.X ±0.50
.XX ±0.30
.XXX ±0.20
ANGLES ±3.00°

APPD.:
CHECK:
DRAWN:

深圳市顺宏康科技有限公司

TITLE: USB 3.1TYPE C铆合款带PCB C TO MICRO 有卷边

PART NO.: SHK-31157

DRAWING NO.:

REV.	SIZE	UNIT	SCALE	SHEET
A/0	A4	M M	1 : 1	1 / 1