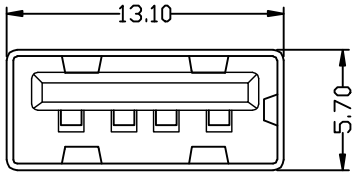

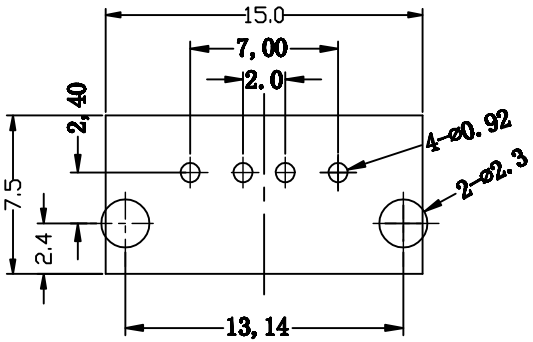

Recommended P.C.B.Layout
Thickness:1.6 MIN

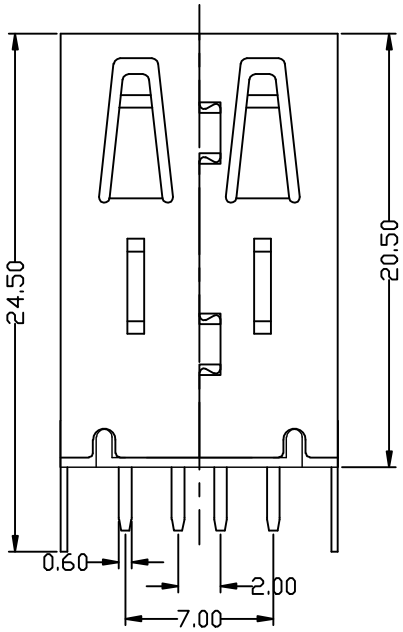

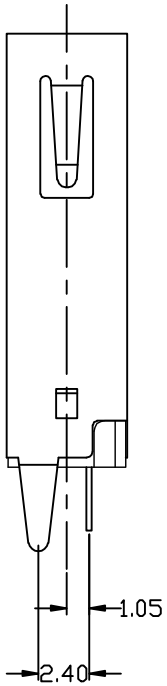

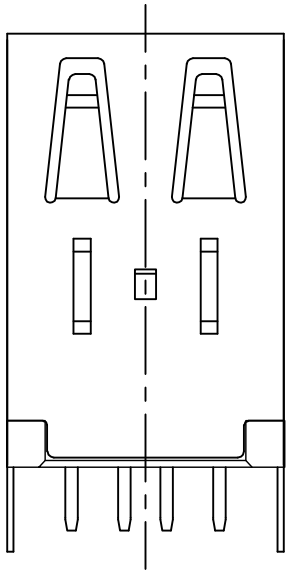

NOTES:
1.MATERIAL:
1.1 HOSING:PBT BK;
1.2 CONTACTS:COPPER ALLOY ;
1.3 SHELL: STEEL ALLOY .
2.FINISHED:
SHELL:50u" MIN Ni UNDER PLATED OVER ALL;
CONTACTS:GOLD FLASH ON CONTACT ATEA
Tin 80u" MIN ON SOLDER ATEA.
SPECIFCATIONS:
Contact current Rating:1Amperes.
DIELECTRIC Withstanding Voltage:AC 500V.
Insulation resistance:1000MΩ Minimum.
Contact Resistance:30mΩ Maximum.
operating Temperature:-30℃ to +85℃.

版本 REV	变更说明 MODIFICATION	签名 SIGN	时间 DATE	审核 CHECKED	时间 DATE
A	图面发行	Y X	2015.9.28		

一般公差 GENERAL TOL: X ± / .X ±0.3 / .XX ±0.2 / X° ±2.0° / .X° ±1.0° / .XX° ±0.5°

制图 DRAWN	Y X	深圳市顺宏康科技有限公司	张数 SHEET: 01
审核 CHECKED			单位 UNIT: mm
核准 APPROVAL		产品名称 PRODUCT NAME: USB-AF插板长体20.5直脚无边	比例 SCALE:
角法 PROJ.		产品料号 PRT NO: SHK-20076	图号 DWG NO