ROHS

| REV | ECN DESCRIPTION | DATE | ECR |
|---|---|---|---|
| A | 新版发行 | 2012/11/16 | 赵 振 |
| | | | |
| | | | |

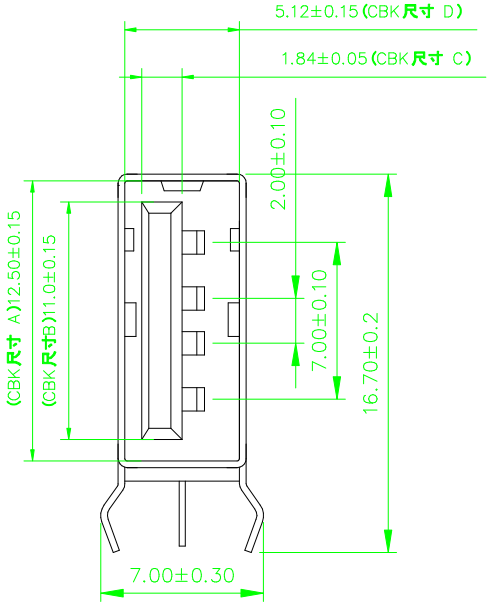


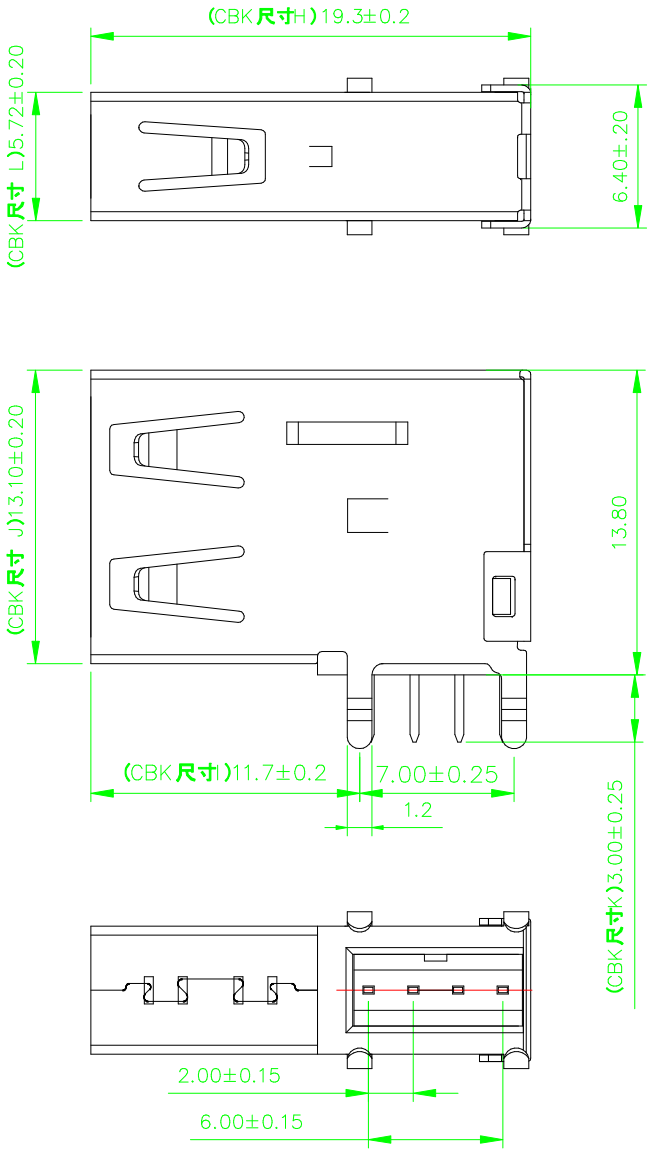


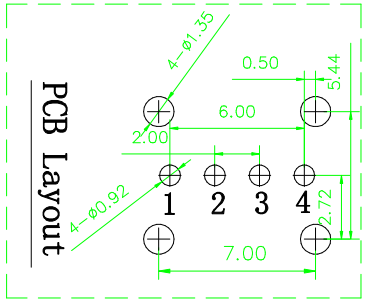


SPECIFCATI-/--/-S:
C-r-htact curre-ht Rati-hg:
1 5 Amperes f-r-r pi-h1&pi-h4
Dielectric /-ithsta-hdi-hg V-r-ltage:AC 500V(RMS)
-hsulati-r-h resista-hce:1000Meg-r-hms Mi-himum
C-r-htact Resista-hce:
3-/-mΩ Ma-x f-r-r pi-h1&pi-h4
Mecha-hical Characteristics:
Mati-hg F-r-rce:35 -/-e-xt-r-ms Ma-x-imum
U-hmati-hg F-r-rce:10 -/-e-xt-r-ms Mi-himum

MATERIAL:
H-r-usi-hg: PBT+30%GF 94V 0
C-r-htact: c-r-pper alli-y( T=0 25mm)
Shell: SPCC

PLATI-/-G:
C-r-htact: Au Plated -r-h c-r-htact area
Ti-h Plated -r-h s-r-lder area
-/-ickel u-hderplati-hg -r-ver all
Shell: -/-ickel Plated

-r-perati-hg Temperature: 45° t-r- +85°

盐雾8小时

U 2113-B B 1 0 01 1a-26 A

- USB系列
- 系列识别码
- 塑胶颜色 "/-/-"表示白色 "B"表示黑色
- 外壳材质 "A"表示铜壳 "B"表示铁壳
- 产品类型 SMT:表示"0" DIP:表示"1"
- 材质 "0": PBT "1": LCP
- 电镀规格: G/F 表示01 3U" 表示03 5U" 表示05 15U" 表示15
- 规格 00表示90° 1a表示180°
- 流水码
- 版本

| ITEM | PART NAME | Q'TY/PCS | MATETIALS | NOTE |
|---|---|---|---|---|
| ③ | CONTACT | 4 | BRASS | GOLD FLASH/1u"/3u"/15u" T=0.25mm |
| ② | HOUSING | 1 | PBT/LCP | BK/WH |
| ① | SHELL | 1 | BRASS/SPCC | NICKE PLATING T=0.30mm |

| | | | |
|---|---|---|---|
| GE-/-ERAL T-/-LERA-/-CE | DWG NO | DWG-USBAF2-0[illegible] | DRAWING 赵 振 |
| /- ±0 40-x ° ± | TITLE | USB AF 2.0 侧插连体弯脚加塞 7.0 不带卷边 | CHECKED 赵 振 |
| /-/- ±0 30 -x° ±3° | | | APPROVAL |
| /-/-/- ±0 20-x-x° ±2° | PART NO. | SHK-20085 | DATE 2017/3/27 |
| /-/-/-/- ±0-x-x0-x° ±0 | SHEET | | |
| REV A | SIZE A4 | 1/1 | |

SCALE
UNIT mm

深圳市顺宏康科技有限公司