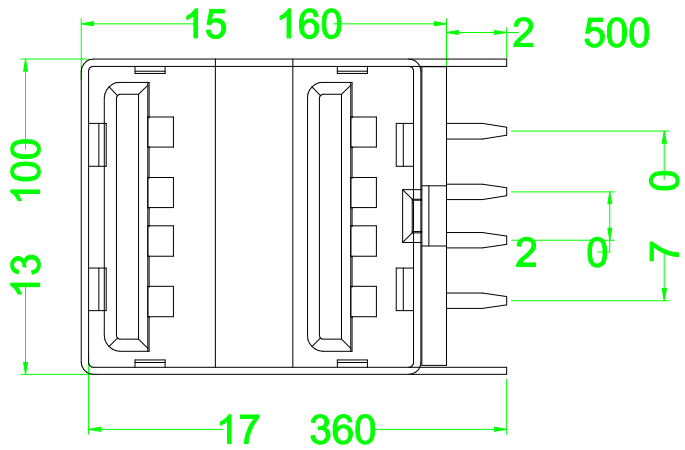

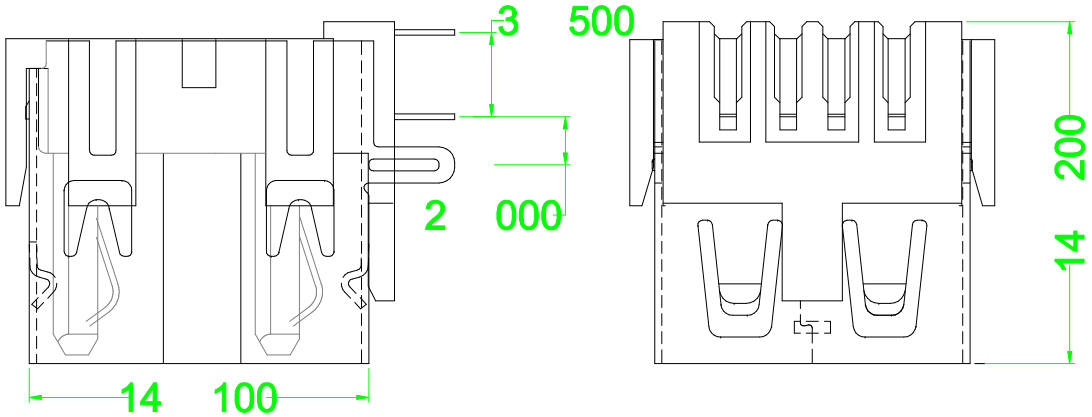

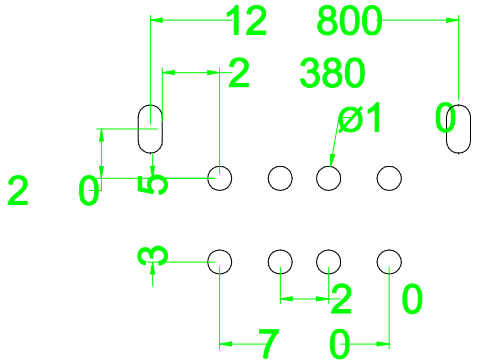

1. Material:
   Contaeis:Phosphone Bronze
   insulater:PBT+30%
   G.F.UL 94V-0
   Shell:SPCC
2. Mechanical:
   Mating:35N max.
   Withdrowa Force:10N min.
   Darabirity:1500 cycles min.
3. Elecetical:
   Current-max(amps)1.5A
   Voitage-max(volls)30V
   Withstanding Voltage 750V AC
   Contact Resistance(ohms)30 milliohms max insulation Resistance(ohms)1000 Megogms min.
4. Plating:
   Contacts:Gold And Tin Over Nickel Ploled
   Shell: Nickel over all plating.
5. Environmental:
   lemperature Range:-55 to 85 .

产品图 MANUFACTURE DWG	公差一览表 TOLERANCE UNLESS OTHERWISE				深圳市顺宏康科技有限公司			
	单位 UNITS	MM		INCH	产品名称	USB A/F 双层90度短体14.2卷边		
	.X	±0.20	.X	±----	角法 VIEW	制图 DRAWING		审核 CHKD
	.XX	±0.10	.XX	±----	比例 SCALE 1:1	设计 DESIGN		核准 APPD
	.XXX	±0.05	.XXX	±----	SHK-20123	版本 A1	图号 CKC1	张数 1/1