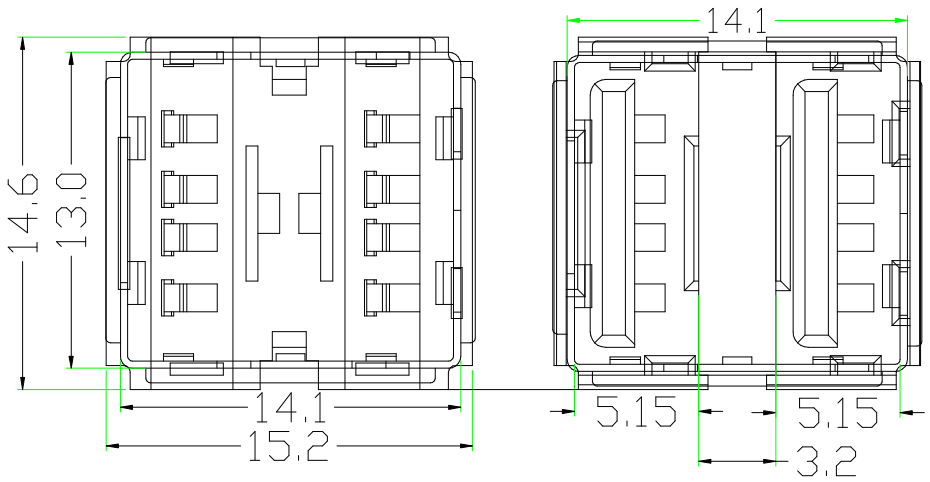


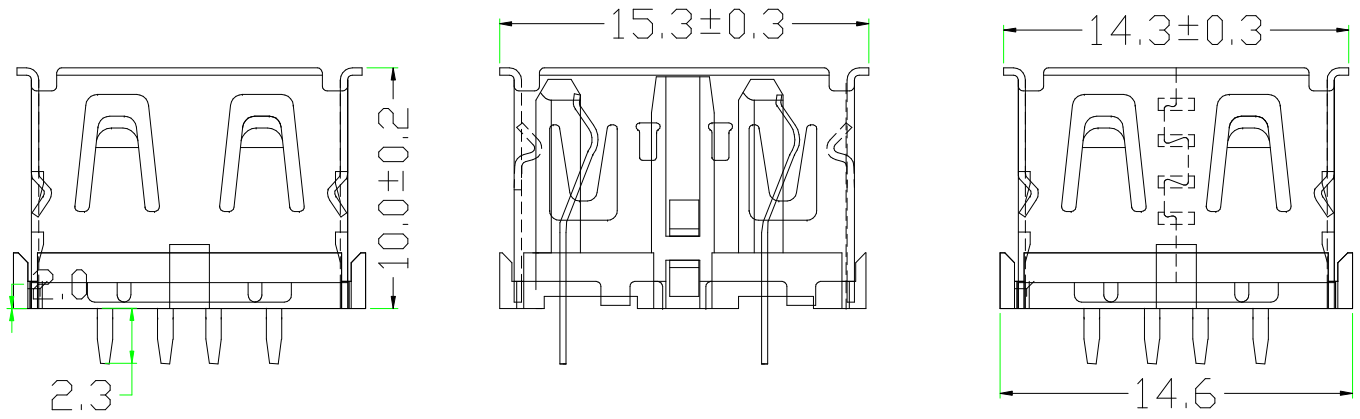


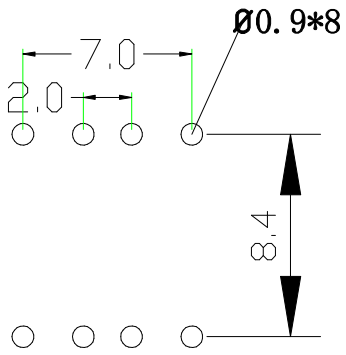


RECOMMEND PCB LAYOUT

1. Material:
   Contaeis:Phosphone Bronze
   insulater:PBT+30%
   G.F.UL 94V-0
   Shell:SPCC
2. Mechanical:
   Mating:35N max.
   Withdrowa Force:10N min.
   Darabirity:1500 cycles min.
3. Elecetical:
   Current-max(amps)1.5A
   Voitage-max(volls)30V
   Withstanding Voltage 750V AC
   Contact Resistance(ohms)30 milliohms max insulation Resistance(ohms)1000 Megogms min.
4. Plating:
   Contacts:Gold And Tin Over Nickel Ploled
   Shell: Nickel over all plating.
5. Environmental:
   lemperature Range:-55 to 85 .

| 产品图 MANUFACTURE DWG | 公差一览表 TOLERANCE UNLESS OTHERWISE | | | | 深圳市顺宏康科技有限公司 | | | |
|---|---|---|---|---|---|---|---|---|
| | 单位 UNITS | MM | | INCH | 产品名称 | USB A/F 双层直插10.0卷边无脚 | | |
| | .X | ±0.20 | .X | ±---- | 角法 VIEW | 制图 DRAWING | 审核 CHKD | |
| | .XX | ±0.10 | .XX | ±---- | 比例 SCALE 1:1 | 设计 DESIGN | 核准 APPD | |
| | .XXX | ±0.05 | .XXX | ±---- | | | | |
| | SHK-20126 | | | | 版本 A1 | 图号 CKC1 | | 张数 1/1 |